(주)아이제일시스템







- 난연안전리브
- 준불연 쿠션매트 / 운동용매트 & 패딩
- 성형압출/이종소재 복합사출 제조/시공

조달청 - 정부조달물자 [제3자 단가계약제품]

IJEILSYSTEM CATALOG



아이제일시스템 IJEILSYSTEM INC.
“우리는 안전을 설계하고, 공공의 공간을 더 나은 환경으로 완성합니다.”

WHY IJELISYSTEM?



CORPORATE MESSAGE

“우리는 안전을 설계하고, 공공의 공간을 더 나은 환경으로 완성합니다.”
아이제일시스템은 20년 이상 공공시설에 최적화된 기업입니다.

CORE EXPERTISE

친환경·고탄성 복합소재 기술력 보유

준불연·방염·난연 등 안전 규격 기반 설계·제조

설계 → 제작 → 맞춤 시공 ONE-STOP 시스템 구축

BRAND VISION

“지속 가능한 안전 인프라를 만드는 글로벌 기술 기업”
지속 가능한 소재 개발, 기술 혁신, 글로벌 시장 진출을 목표로
늘 노력하고, 성장하고 있습니다.

ABOUT US
(주)아이제일시스템

아이제일시스템은 체육·교육·공공시설을 위한
고기능성 복합소재 기반 안전 솔루션 전문 제조기업입니다.

지속적인 R&D와 현장 경험을 바탕으로
난연안전리브, 준불연 쿠션매트, 운동용매트 등
공공 환경에 최적화된 제품을 개발하며 신뢰를 구축하고 있습니다.



Our Value

Safety | 안전
사람이 머무는 공공 공간에서의
충돌·낙상 위험을 줄이기 위한 보호 중심 설계



Sustainability | 지속가능성
친환경 원료와 저 VOC 생산공정으로
안전과 환경을 함께 고려한 소재 개발

Technology | 기술혁신
복합소재 구조 설계와 제조 기술로
준불연·내충격·내구 성능을 지속적으로 고도화



Reliability | 신뢰
학교·공공기관 중심 프로젝트 수행 경험을 바탕으로
설계부터 시공까지 안정적인 품질 제공

Our Capabilities

준불연·방염·난연 인증 기반 설계 경험 풍부
기업부설연구소 R&D 센터 보유

압출성형 / 사출·2종소재 복합기술 / 맞춤 제작
강당·체육관 벽체 솔루션 전문 제조 20년 이상
체육시설·군부대·학교 현장 다수 납품·시공



Global Safety Materials for Public Infrastructure

Optimized for Schools · Sports Facilities · Public sports

High-Performance · Fire-Resistant · Eco-Friendly Composite Solutions



난연안전리브
(Fire-Resistant Safety Rib)

공공기관에서 검증된 고탄성 복합소재로 충격·마모·변색에 강하며, 학교·체육관 등 교육 시설에 최적화된 구조 설계를 적용했습니다.

내구성과 복원력이 뛰어나 관급 실적도 풍부합니다.

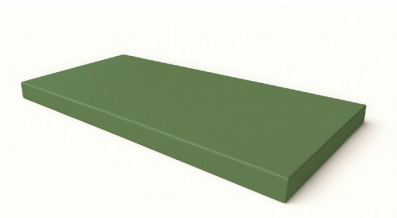

준불연 쿠션매트
(Semi-Noncombustible Cushion Mat)

준불연 인조가죽과 고탄성 FOAM의 하이브리드 구조로 제작되어 교육·복지시설의 충격 보호용으로 최적화된 제품입니다.

KFI 필증, 친환경표지, KC 인증을 모두 갖췄으며, 국내 유일의 원세트 준불연 성능과 관련 제조기술 특허를 보유하고 있습니다.



운동용매트 & 패딩
(Sports Performance Mat)

고탄성 소재로 충격을 효과적으로 분산하고 미끄럼을 방지하며, 스크래치와 눌림에 강한 고밀도 구조를 갖추고 있습니다.

배드민턴장·체육관·무도장 등 다양한 체육시설에 적용 가능하며, 프로 스포츠 환경까지 대응할 수 있는 품질을 제공합니다.

조달청 나라장터(G2B) 등록 - 운동용매트 / 물품식별번호[25800934]

난연안전리브

884-007FR



- 규격
  220mm X 30mm X 맞춤사이즈(높이)

- 색상

녹색 오렌지 브라운 블루 노랑 연두

* 기본 6가지 색상 외 주문 가능

제품 특징 내부 충격을 흡수하는 받침을 사용하여 월등한 충격흡수력과 복원력을 유지
난연 / 친환경 / KC인증

설치 및 사용장소 체육관 및 다목적 강당 등 신체 활동이 가능한 건축 구조물의 벽면 방음 및 충격 완화를 위해 적용되며, 안전리브 보호대로서 어린이시설 및 노유자시설, 문화시설, 종교시설, 운동학원, 수용시설, 대형 쇼핑타운 주차장, 중장비로 인한 벽면 파손 우려가 있는 시설물, 물류창고 등에 적용되어 안전사고 예방과 건축물 보호에 효과적입니다.

DIMENSION

MODEL	COLOR	LENGTH (길이)	DIMENSION			
			A(두께)	B(폭)	C	D
884-007FR	주문제작	주문제작	30(mm)	220(mm)	62(mm)	10(mm)

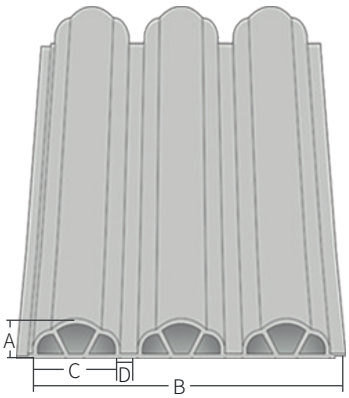

입면도

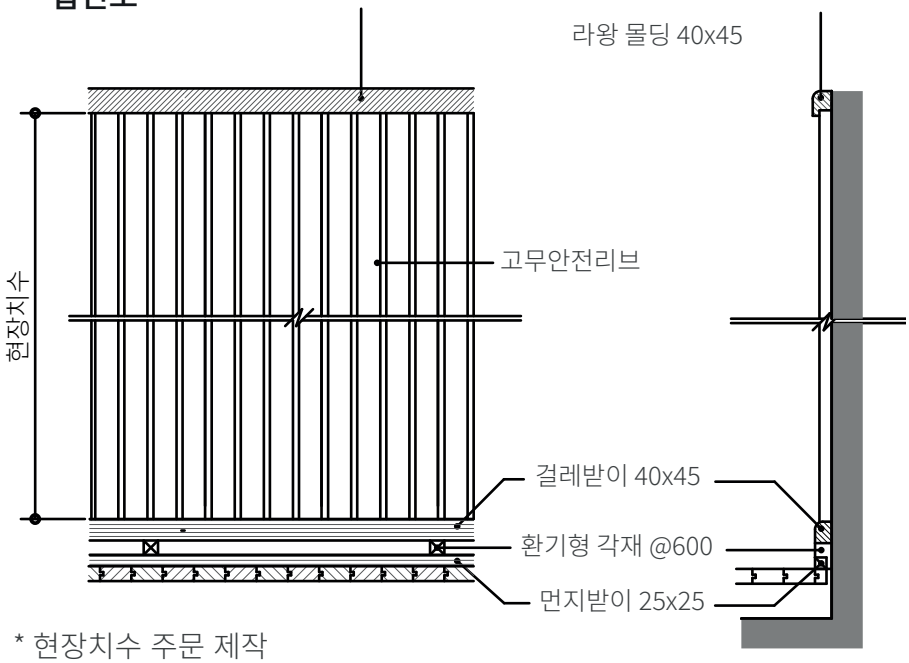

설치도(평면)

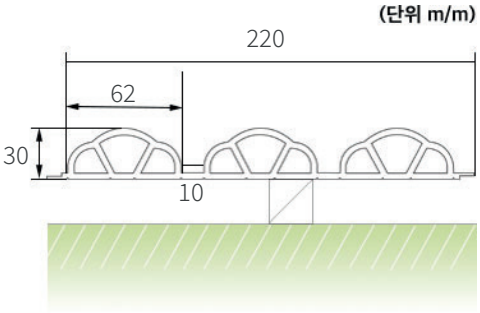

* 현장치수 주문 제작

조달청 나라장터(G2B) 등록 - 운동용매트 / 물품식별번호[25792491]

난연안전리브

884-002FR



- 규격

  240mm X 27mm X 맞춤사이즈(높이)

- 색상

녹색 오렌지 브라운 블루 노랑 연두

* 기본 6가지 색상 외 주문 가능

제품 특징

내부 충격을 흡수하는 받침을 사용하여 월등한 충격흡수력과 복원력을 유지
난연 / 친환경 / KC인증

설치 및 사용장소

체육관 및 다목적 강당 등 신체 활동이 가능한 건축 구조물의 벽면 방음 및 충격 완화를 위해 적용되며, 안전리브 보호대로서 어린이시설 및 노유자시설, 문화시설, 종교시설, 운동학원, 수용시설, 대형 쇼핑타운 주차장, 중장비로 인한 벽면 파손 우려가 있는 시설물, 물류창고 등에 적용되어 안전사고 예방과 건축물 보호에 효과적입니다.

DIMENSION

MODEL	COLOR	LENGTH (길이)	DIMENSION			
			A(두께)	B(폭)	C	D
884-002FR	주문제작	주문제작	27(mm)	240(mm)	44(mm)	16(mm)

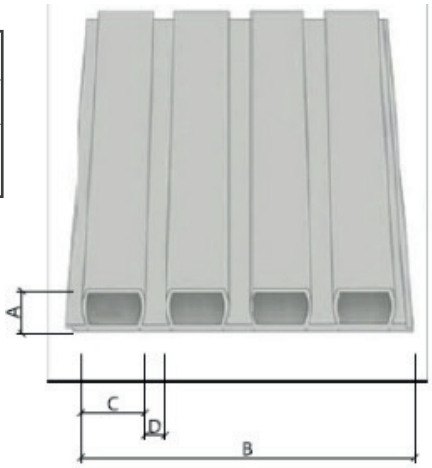

입면도

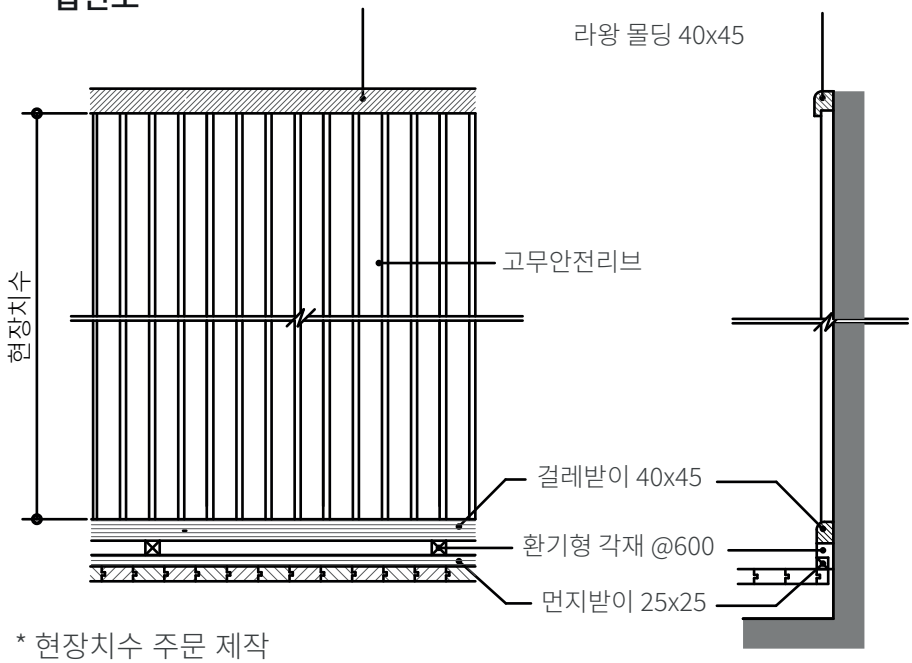

* 현장치수 주문 제작

설치도(평면)

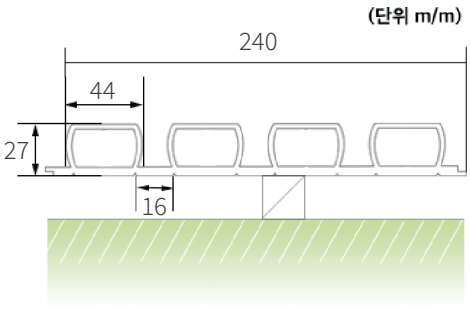

난연안전리브

884-003FR



- 규격
  250mm X 45mm X 맞춤사이즈(높이)

- 색상

녹색 오렌지 브라운 블루 노랑 연두

* 기본 6가지 색상 외 주문 가능

제품 특징

내부 충격을 흡수하는 받침을 사용하여 월등한 충격흡수력과 복원력을 유지
난연 / 친환경 / KC인증

설치 및 사용장소

체육관 및 다목적 강당 등 신체 활동이 가능한 건축 구조물의 벽면 방음 및 충격 완화를 위해 적용되며, 안전리브 보호대로서 어린이시설 및 노유자시설, 문화시설, 종교시설, 운동학원, 수용시설, 대형 쇼핑타운 주차장, 중장비로 인한 벽면 파손 우려가 있는 시설물, 물류창고 등에 적용되어 안전사고 예방과 건축물 보호에 효과적입니다.

DIMENSION

MODEL	COLOR	LENGTH (길이)	DIMENSION			
			A(두께)	B(폭)	C	D
884-003FR	주문제작	주문제작	45(mm)	250(mm)	43(mm)	20(mm)

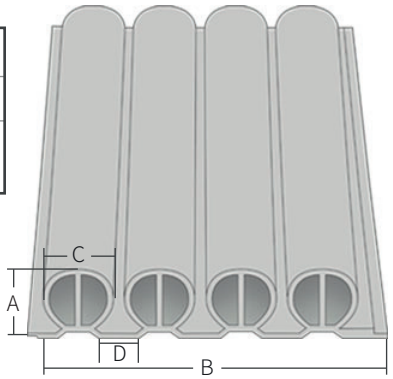

입면도

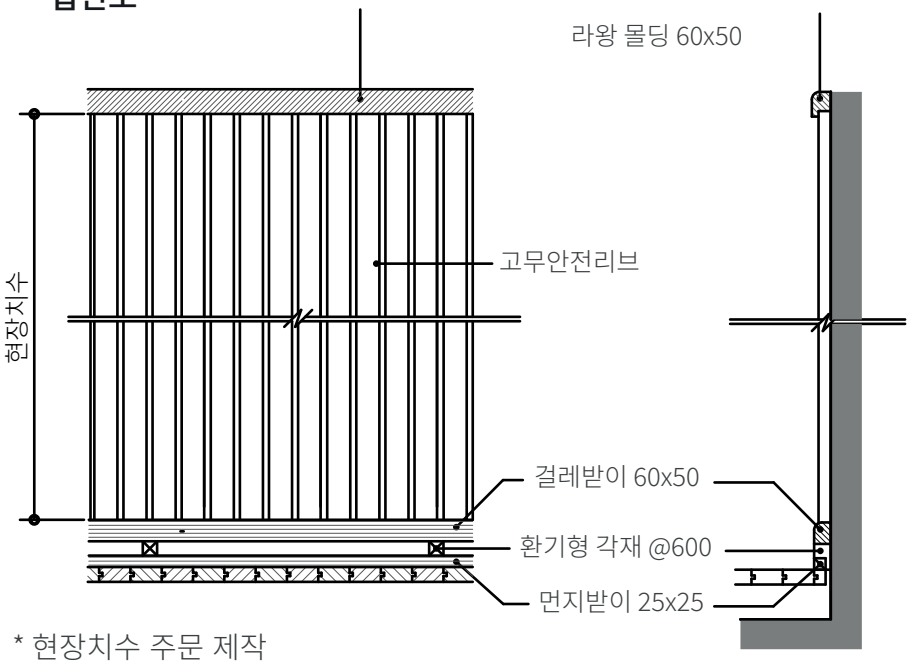

* 현장치수 주문 제작

설치도(평면)

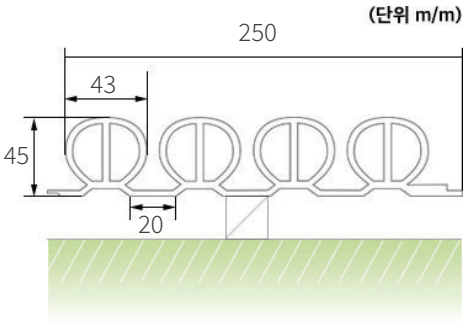

조달청 나라장터(G2B) 등록 - 운동용매트 / 물품식별번호[25792492]

난연안전리브

884-004FR

- 규격
  205mm X 25mm X 맞춤사이즈(높이)

- 색상

녹색 오렌지 브라운 블루 노랑 연두

* 기본 6가지 색상 외 주문 가능



제품 특징

코펜하겐 리브의 모형을 기반으로, 나무 재질의 코펜하겐 모형에 충격흡수 기능을 추가
난연 / 친환경 / KC인증

설치 및 사용장소

체육관 및 다목적 강당 등 신체 활동이 가능한 건축 구조물의 벽면 방음 및 충격 완화를 위해 적용되며, 안전리브 보호대로서 어린이시설 및 노유자시설, 문화시설, 종교시설, 운동학원, 수용시설, 대형 쇼핑타운 주차장, 중장비로 인한 벽면 파손 우려가 있는 시설물, 물류창고 등에 적용되어 안전사고 예방과 건축물 보호에 효과적입니다.

DIMENSION

MODEL	COLOR	LENGTH (길이)	DIMENSION			
			A(두께)	B(폭)	C	D
884-004FR	주문제작	주문제작	25(mm)	205(mm)	40(mm)	10(mm)

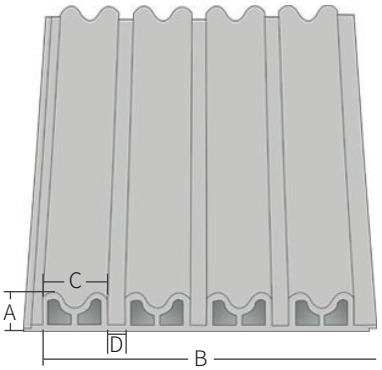

입면도

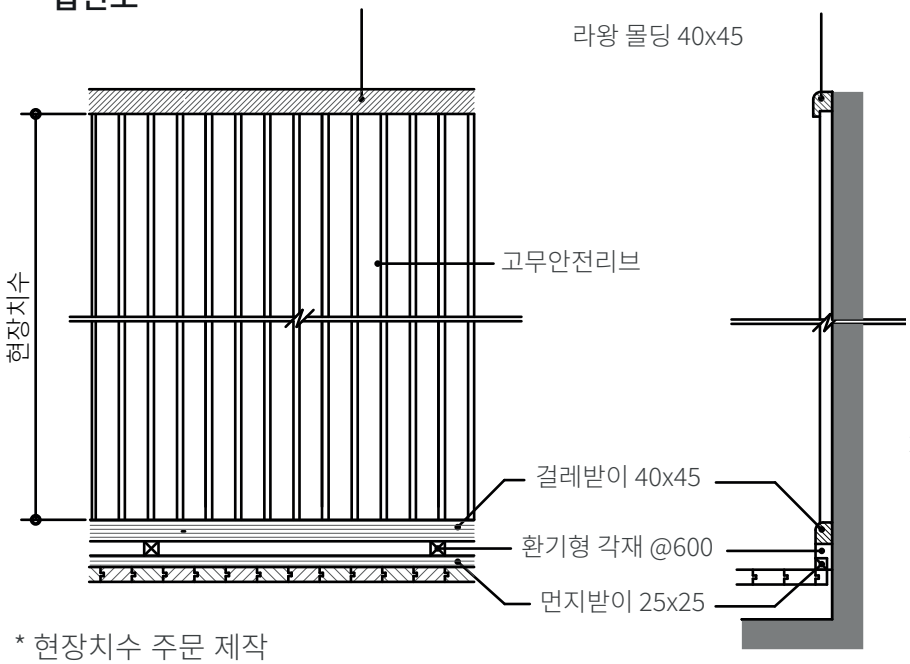

* 현장치수 주문 제작

설치도(평면)

(단위 m/m)

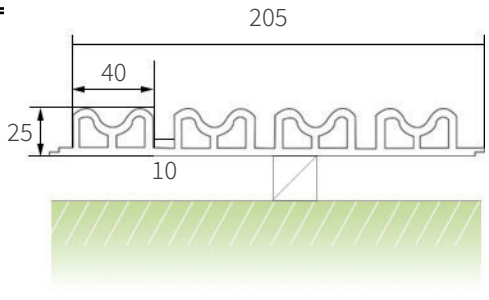

조달청 나라장터(G2B) 등록 - 운동용매트 / 물품식별번호[25792493]

난연안전리브

884-005FR

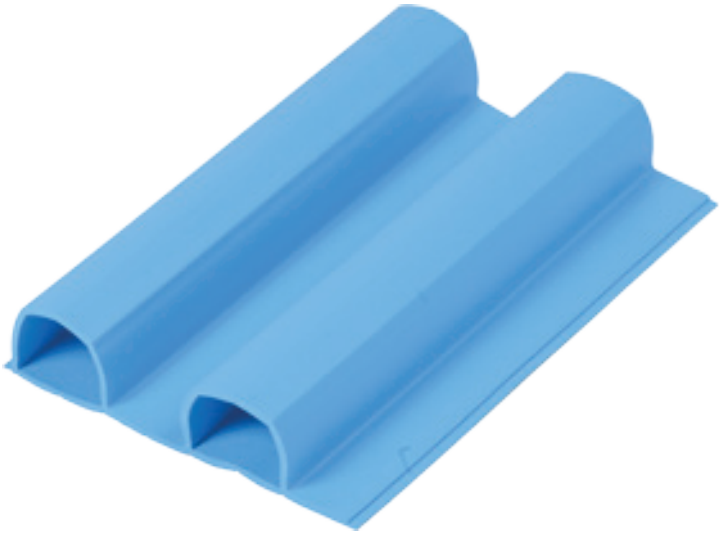

- 규격
  205mm X 50mm X 맞춤사이즈(높이)

- 색상

녹색 오렌지 브라운 블루 노랑 연두

* 기본 6가지 색상 외 주문 가능

제품 특징 원형에 가까운 오각형 구조로 설계되어 외관 형태가 독특함
난연 / 친환경 / KC인증

설치 및 사용장소 체육관 및 다목적 강당 등 신체 활동이 가능한 건축 구조물의 벽면 방음 및 충격 완화를 위해 적용되며, 안전리브 보호대로서 어린이시설 및 노유자시설, 문화시설, 종교시설, 운동학원, 수용시설, 대형 쇼핑타운 주차장, 중장비로 인한 벽면 파손 우려가 있는 시설물, 물류창고 등에 적용되어 안전사고 예방과 건축물 보호에 효과적입니다.

DIMENSION

MODEL	COLOR	LENGTH (길이)	DIMENSION			
			A(두께)	B(폭)	C	D
884-005FR	주문제작	주문제작	50(mm)	205(mm)	60(mm)	40(mm)

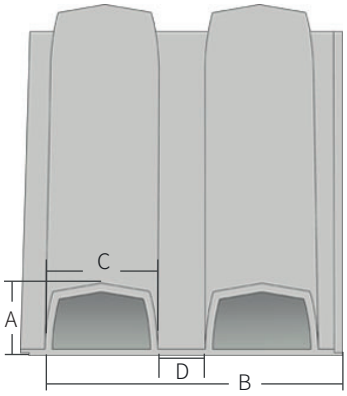

입면도

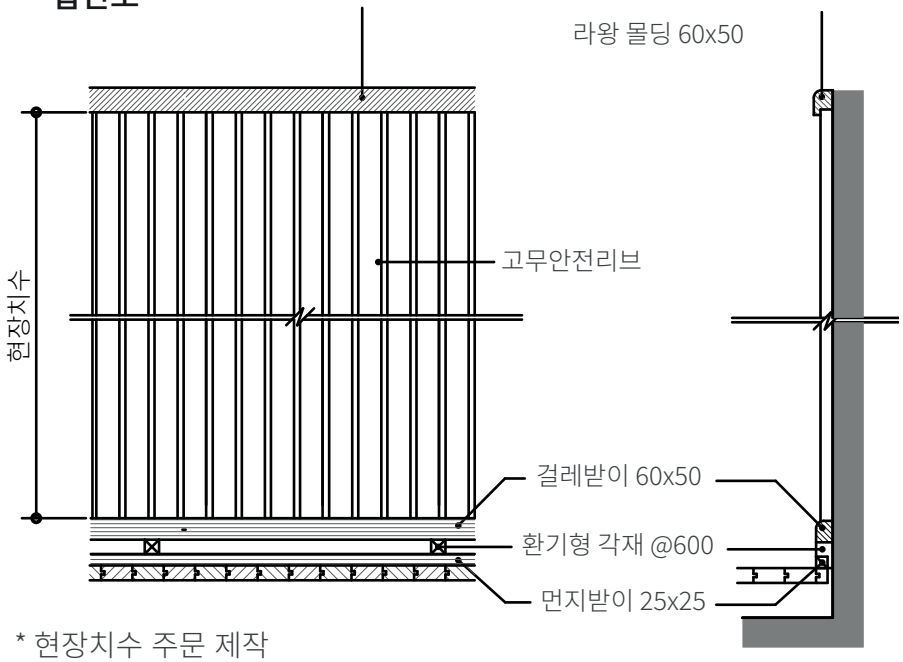

설치도(평면)

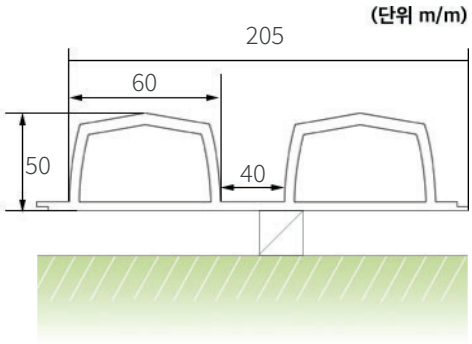

* 현장치수 주문 제작

조달청 나라장터(G2B) 등록 - 운동용매트 / 물품식별번호[25792494]

난연안전리브

884-006FR



- 규격

  220mm X 50mm X 맞춤사이즈(높이)

- 색상

녹색 오렌지 브라운 블루 노랑 연두

* 기본 6가지 색상 외 주문 가능

제품 특징 외형의 굴곡에서 오는 미적인 완성도와 조형적 아름다움이 뛰어남
난연 / 친환경 / KC인증

설치 및 사용장소 체육관 및 다목적 강당 등 신체 활동이 가능한 건축 구조물의 벽면 방음 및 충격 완화를 위해 적용되며, 안전리브 보호대로서 어린이시설 및 노유자시설, 문화시설, 종교시설, 운동학원, 수용시설, 대형 쇼핑타운 주차장, 중장비로 인한 벽면 파손 우려가 있는 시설물, 물류창고 등에 적용되어 안전사고 예방과 건축물 보호에 효과적입니다.

DIMENSION

MODEL	COLOR	LENGTH (길이)	DIMENSION			
			A(두께)	B(폭)	C1/C2	D
884-006FR	주문제작	주문제작	20(mm) /50(mm)	220(mm)	35(mm) /48(mm)	15(mm)

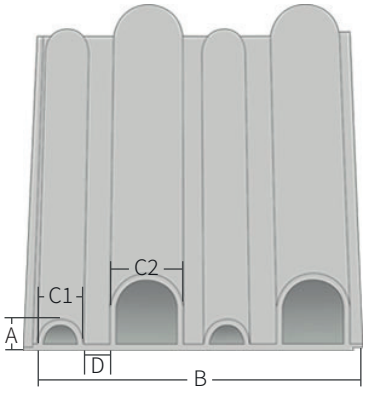

입면도

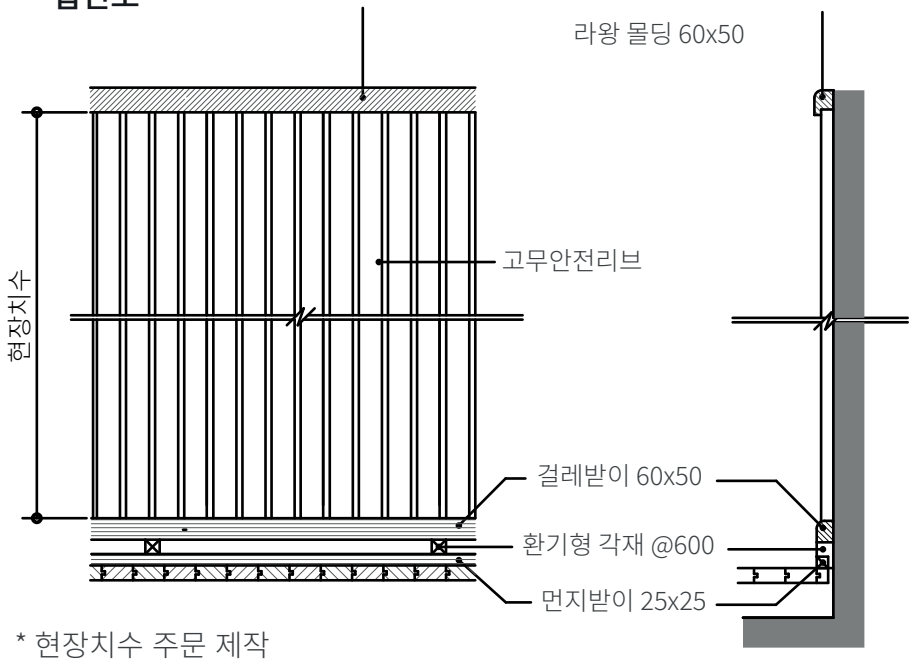

* 현장치수 주문 제작

설치도(평면)

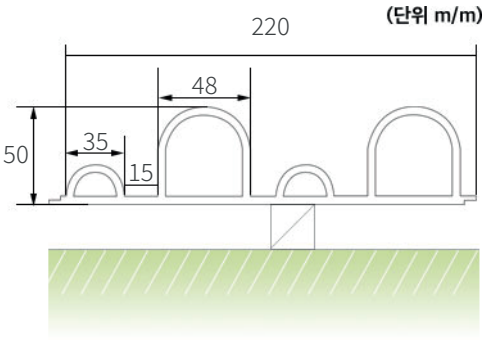

조달청 나라장터(G2B) 등록 - 운동용매트 / 물품식별번호[25793064]

준불연 쿠션매트

ISM-40T

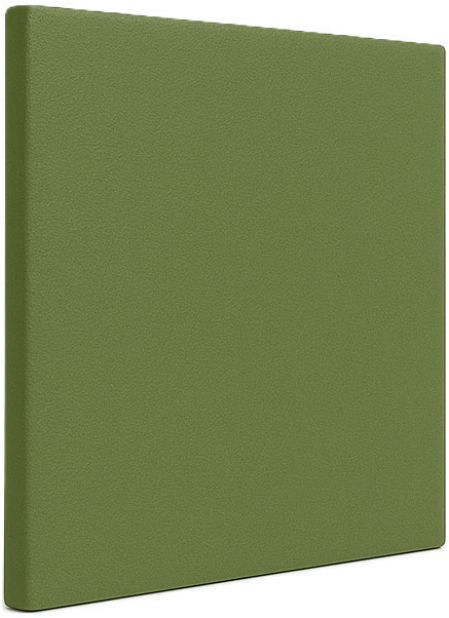

- 규격

  1000mm x 1000mm x 40T / 현장 맞춤 제작

- 색상

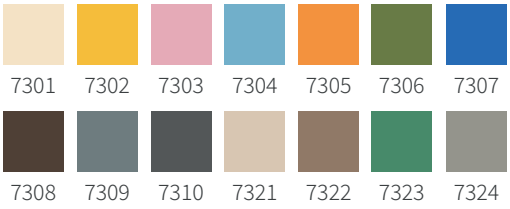

제품 특징

건축법에서 정의한 준불연 성능을 인증받음

설치 및 사용장소

준불연 쿠션매트는 건물의 내벽뿐만 아니라 체육관, 각종 공공시설, 노유자시설 등 사람의 이용이 많은 공간에 폭넓게 사용되며, 불에 잘 타지 않는 특성과 뛰어난 쿠션감으로 안전성과 편안함을 동시에 제공합니다.

입면도

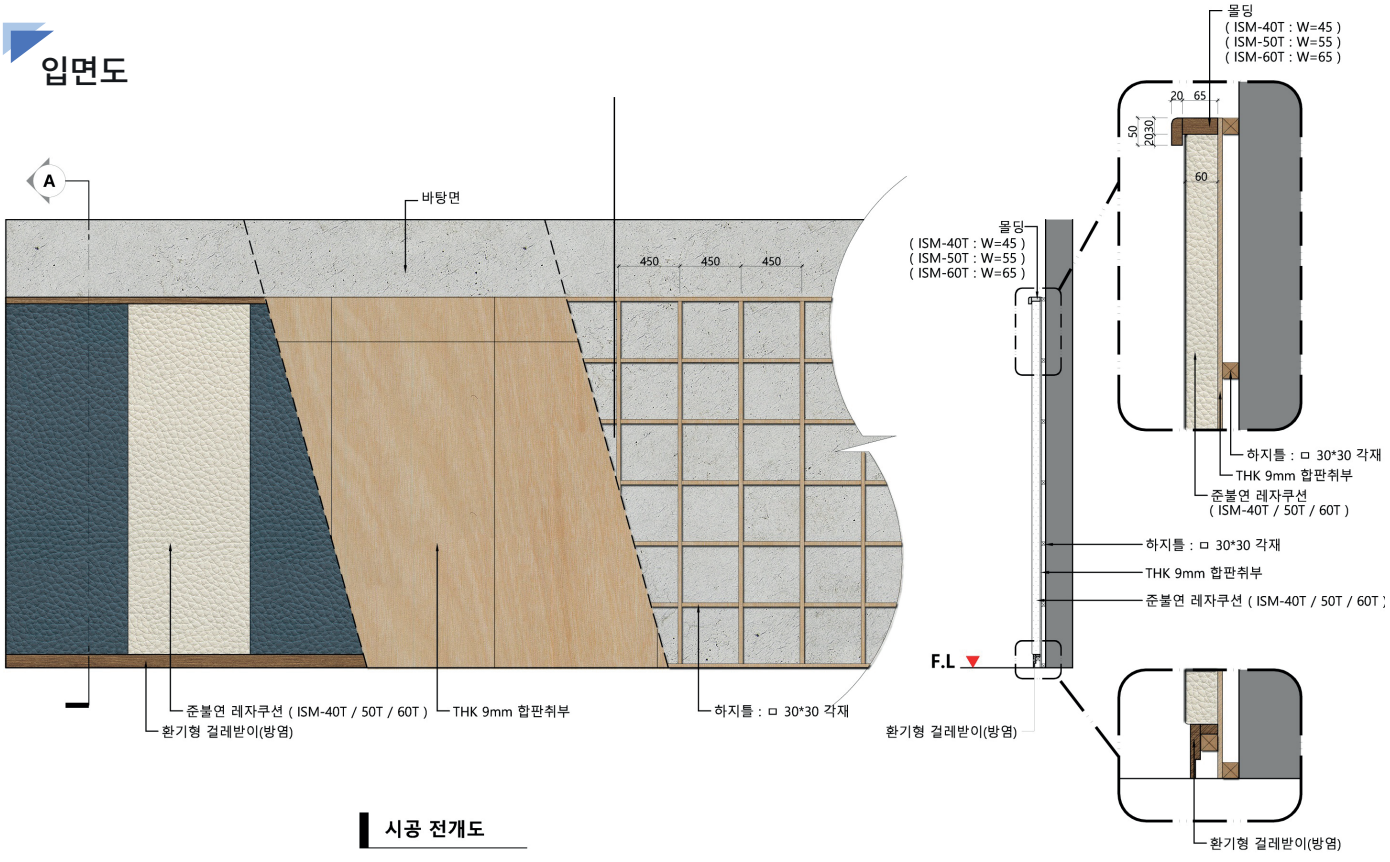

시공 전개도

SECTION VIEW _ A

조달청 나라장터(G2B) 등록 - 운동용매트 / 물품식별번호[25793065]

준불연 쿠션매트

ISM-50T

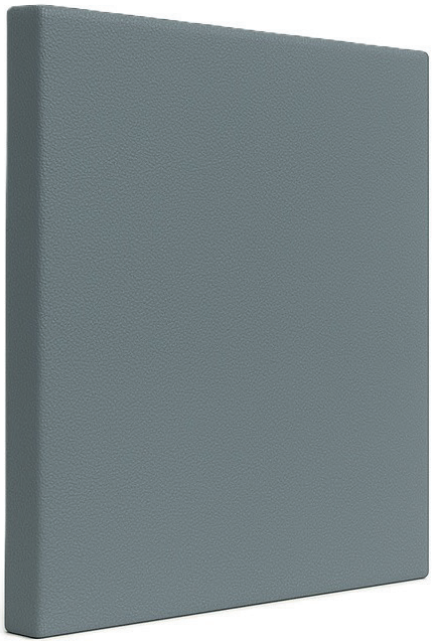

- 규격

  1000mm x 1000mm x 50T / 현장 맞춤 제작

- 색상

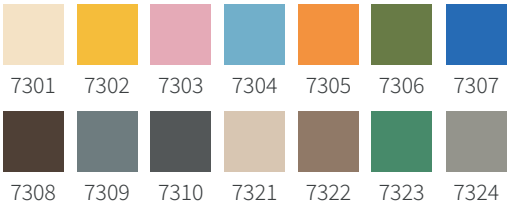

제품 특징

건축법에서 정의한 준불연 성능을 인증받음

설치 및 사용장소

준불연 쿠션매트는 건물의 내벽뿐만 아니라 체육관, 각종 공공시설, 노유자시설 등 사람의 이용이 많은 공간에 폭넓게 사용되며, 불에 잘 타지 않는 특성과 뛰어난 쿠션감으로 안전성과 편안함을 동시에 제공합니다.

입면도

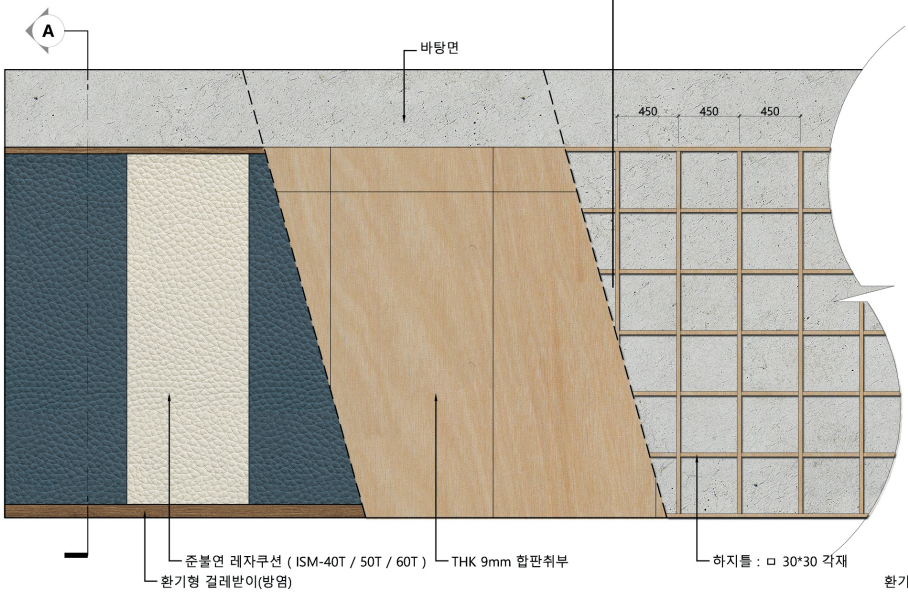

시공 전개도

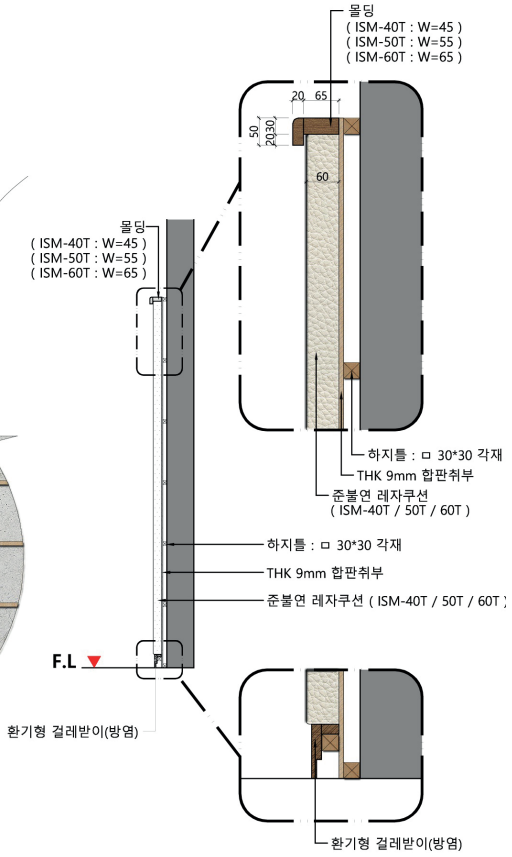

SECTION VIEW _ A

준불연 쿠션매트

ISM-60T

- 규격

  1000mm x 1000mm x 60T / 현장 맞춤 제작

- 색상

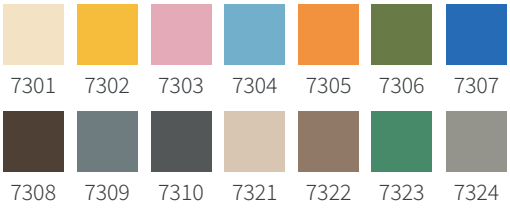



제품 특징

건축법에서 정의한 준불연 성능을 인증받음

설치 및 사용장소

준불연 쿠션매트는 건물의 내벽뿐만 아니라 체육관, 각종 공공시설, 노유자시설 등 사람의 이용이 많은 공간에 폭넓게 사용되며, 불에 잘 타지 않는 특성과 뛰어난 쿠션감으로 안전성과 편안함을 동시에 제공합니다.

입면도

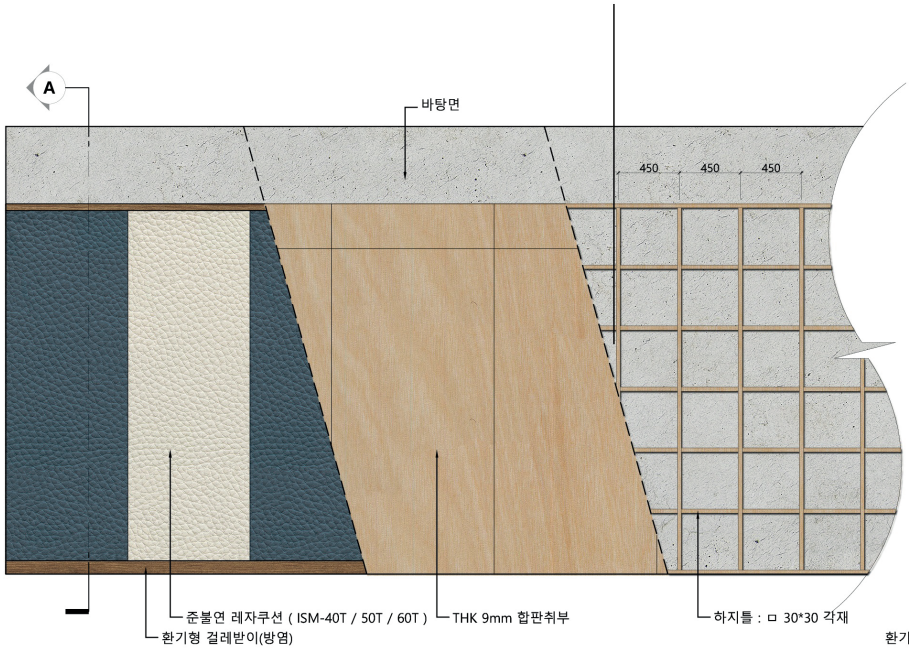

시공 전개도

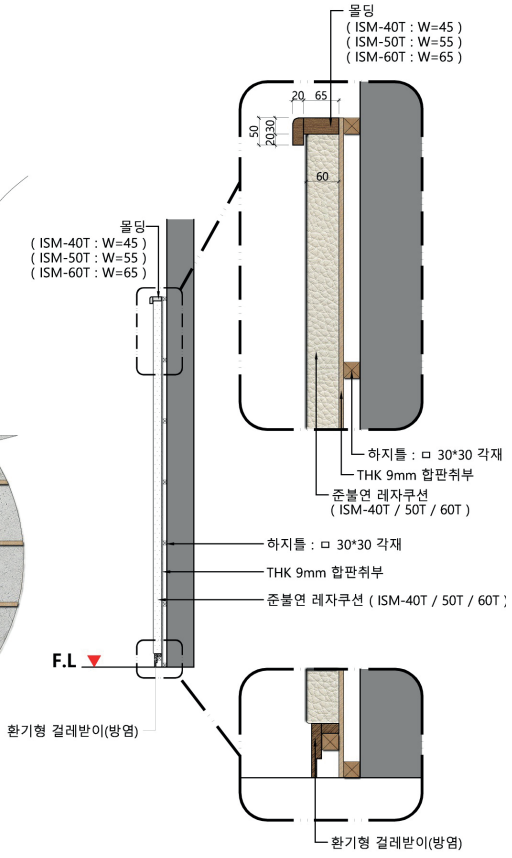

SECTION VIEW _ A

시공 프로세스

운동용매트의 시공 프로세스

현장 특성을 정확히 파악하고, 최적의 솔루션을 제공합니다

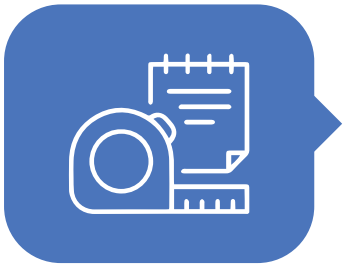

현장 측정

전문 시공팀이 직접 방문하여 공간 구조와 사용 목적을 분석합니다.
정밀 치수 측정을 통해 가장 효율적인 시공 계획을 수립합니다.



사양 선정

공간 용도와 디자인 콘셉트에 맞춰 색상, 두께, 소재 등을 제안합니다.
실제 샘플을 통해 촉감과 컬러를 확인하며 최종 사양을 결정합니다.

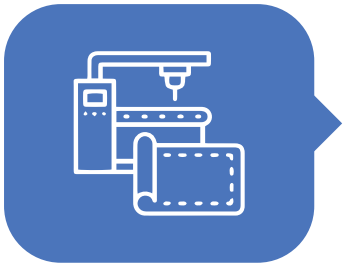

맞춤 제작

확정된 도면과 사양에 따라 전용 설비로 제품을 주문 제작합니다.
제작 완료 후 엄격한 품질 검사를 통해 내구성과 안전성을 확인합니다.



전문 시공

숙련된 전문 시공팀이 표준 공법에 따라 안전하게 시공합니다.
현장 상황을 고려한 정밀 시공으로 마감 품질을 극대화합니다.



최종 점검

완료 후 전체 구간을 점검하여 시공 상태와 제품 이상 유무를 확인합니다.
고객과 함께 결과를 검수한 뒤 인계까지 책임감 있게 마무리합니다.

컬러 컨셉

COLOR & DESIGN

"색채, 디자인과 일상의 기본요소 그리고 제품 고유의 독창성"



난연안전리브

NOROO NR2056 브라운	NOROO NR9016 오렌지	NOROO NR9032 녹색	NOROO NR9027 연두색	NOROO NR9037 블루
NOROO NR5074 하늘색	NOROO NR3068 황토색	NOROO NR8005 그레이	NOROO NR9019 노랑색	NOROO NR7174 민트색

※ 2번째 줄의 색상은 물량에 따라 적용이 가능할 수 있습니다.

준불연쿠션매트

HEX F3E6CD 준불연 7301	HEX F4BE2B 준불연 7302	HEX EAB2C2 준불연 7303	HEX 7EB4D0 준불연 7304	HEX EF9033 준불연 7305	HEX 768145 준불연 7306	HEX 2667C3 준불연 7307
HEX 5C4A3C 준불연 7308	HEX 788284 준불연 7309	HEX 5D5E5D 준불연 7310	HEX E2D4C0 준불연 7321	HEX 99816B 준불연 7322	HEX 4A8A66 준불연 7323	HEX A09E95 준불연 7324



품질 및 인증서 / 특허

기술인증 특허 및 시험성적서



KC인증 - 고무안전리브



사업자등록증



소방시험성적서



특허증
방염성능 제조기술



방염성능검사 합격필증



공장등록증명원



회사인증서 및 품질인증



디자인등록증
고무안전리브



ISO14001
[환경경영시스템] 인증



ISO9001
[품질경영시스템] 인증



방염안전리브 특허증



기업부설연구소



혁신성장유형 벤처기업인증

주요 납품 / 시공 실적

난연안전리브 & 운동용매트

현장명	발주처	물량	현장명	발주처	물량
웅천국민체육센터 건립공사	전라남도 여수시	132㎡	계룡대 다목적 체육센터 신축	국방부계룡대 근무지원단	435㎡
제천여중 다목적교실 보수공사	제천여자중학교	112㎡	적정실내다목적구장 건축공사	순창군체육 진흥사업소	180㎡
신태인체육관 시설물개보수공사	전북정읍시청	173㎡	안산창촌초등학교 체육관 리모델링	안산창촌초등학교	67㎡
한서고등학교 체육관 전면보수공사	한서고등학교	120㎡	염광고등학교 체육관 전면보수	염광고등학교	220㎡
목동고등학교 체육관 환경개선공사	목동고등학교	140㎡	길원여자고등학교 다목적강당 리모델링	길원여자고등학교	120㎡
문성중학교체육관 환경개선공사	문성중학교	154㎡	인천부흥초등학교 다목적실 관급자재	인천부흥초등학교	221㎡
용인심곡초등학교 체육관 환경개선공사	용인심곡초등학교	201㎡	한성고등학교 문무관 체육관 환경개선공사	한성고등학교	202㎡
화개중학교 다목적강당 교육환경개선공사	화개중학교	139㎡	성남중학교 체육관 및 교실 바닥교체	성남중학교	184㎡
갈매고등학교 체육관 벽면 안전매트	갈매고등학교	120㎡	보령배드민턴구장 신축공사	충남보령시청	333㎡
고수드림센터 증축 및 리모델링 공사	전북고창군청	109㎡	양양다목적체육관 건립공사	강원도양양군청	154㎡
대전동구청소년자연수련원 기능보강공사	대전시동구청	172㎡	괴산문화체육센터 개보수공사	충북괴산군청	208㎡
2수송교 실내체육관 신축공사	육군제2군사령부	233㎡	미로초등학교 체육관 개보수공사	미로초등학교	129㎡
홍성여자고등학교 다목적강당 개보수공사	홍성여자고등학교	120㎡	인천과학고 신관동 체육관 신축	인천과학고등학교	102㎡
양구군문화체육회관 건축공사	강원도양구군청	180㎡	가좌초등학교체육관 환경개선공사	가좌초등학교	116㎡
김해분성고등학교 체육관 기능보강공사	김해분성고등학교	140㎡	세도초등학교 다목적강당 개선공사	세도초등학교	90㎡
서울구암초등학교 다목적실 개선공사	서울구암초등학교	66㎡	서울고등학교 체육관 개선공사	서울고등학교	128㎡
고척고등학교 체육관 개선공사	고척고등학교	141㎡	아산스마트팩토리마이스터고 체육관 개선	스마트팩토리 마이스터고	210㎡
서울평화초등학교 다목적실 개선공사	서울평화초등학교	47㎡	율곡중학교 강당 개보수공사	율곡중학교	159㎡
서울성수초등학교 교사동 환경개선공사	서울성수초등학교	161㎡	한국KPOP고등학교 다목적강당 수선공사	한국KPOP고등학교	125㎡
도산초등학교 다목적강당 개보수공사	도산초등학교	85㎡	성환중학교 다목적강당 수선	성환중학교	175㎡

현장명	발주처	물량
광성중학교 교사동 필로티 보수	광성중학교	150㎡
전북동화중학교 소규모체육시설 신축	전북동화중학교	60㎡
반곡초등학교 다목적강당 개선공사	반곡초등학교	90㎡
과천시장애인복지관 체육관 신축	과천시장애인복지관	170㎡
서울고등학교스마트 체육교실 개선공사	서울고등학교	110㎡
대구달구벌 재활스포츠센터 신축	달구벌재활스포츠센터	200㎡
임당초등학교 체육관 리모델링	임당초등학교	107㎡
명지노인종합 복지관 수선공사	부산시강서구청	132㎡
논산반월초등학교 강당 개보수	논산반월초등학교	95㎡
가야곡중학교 다목적강당 보수	가야곡중학교	80㎡
북서울중학교 체육관 수선공사	북서울중학교	119㎡
진남배드민턴전용구장 신축	전남여수시청	426㎡
고한초교교사동 다목적실 개선공사	고한초등학교	71㎡
마전중학교 다목적강당 환경개선공사	마전중학교	130㎡
벽탄초등학교 다목적실 개보수	벽탄초등학교	85㎡
마산중앙고등학교 다목적강당 수선공사	마산중앙고등학교	92㎡
익산경찰서별관동 체육관 리모델링	전북경찰청	120㎡
포천고등학교 체육관 리모델링	포천고등학교	205㎡
서울영희초교병설유치원 유희실 신축	서울영희초등학교	35㎡
양양실내체육관 장애인편의시설 신축	양양군청	250㎡
구룡포초등학교 다목적강당 개선	구룡포초등학교	110㎡

현장명	발주처	물량
강릉명륜고등학교 체육관 개보수	강릉명륜고등학교	177㎡
천안월봉초등학교 체육관 수선	천안월봉초등학교	134㎡
대흥고등학교 체육관 보강공사	대흥고등학교	157㎡
천안쌍용고등학교 체육시설 수선	천안쌍용고등학교	167㎡
연산초등학교 체육관 환경개선공사	연산초등학교	130㎡
장항중학교 체육관 보강공사	장항중학교	62㎡
천안서당초등학교 체육관 기능보강공사	천안서당초등학교	115㎡
계룡중학교 강당 개선공사	계룡중학교	115㎡
양촌초등학교 강당 개선공사	양촌초등학교	100㎡
봉담2 다목적체육관 신축공사	화성도시공사	67㎡
송산다목적 체육관 신축공사	화성시 지역개발사업소	154㎡
영월고등학교 다목적실 개선공사	영월고등학교	178㎡
정선초등학교 다목적실 환경개선공사	정선초등학교	175㎡
관촌면체육문화센터 신축공사	전북임실군청	140㎡
임원초등학교 다목적실 개선	임원초등학교	109㎡
수곡초등학교 다목적실 환경개선공사	수곡초등학교	112㎡
대산초등학교 다목적강당 리모델링	대산초등학교	210㎡
가좌중학교 다목적강당 개선	가좌중학교	113㎡
오금중학교 태권도장 개보수공사	오금중학교	82㎡
장원중학교 체육수업실 수선공사	장원중학교	40㎡
전주남중학교체육관 개보수	전주남중학교	132㎡

IJEILSYSTEM

본사·공장	경기도 남양주시 오남읍 양지로 47-35, 마동
URL	https://ijeilsys.com
TEL	031-529-5653
FAX	031-529-5654
EMAIL	nswonder@naver.com

아이제일시스템